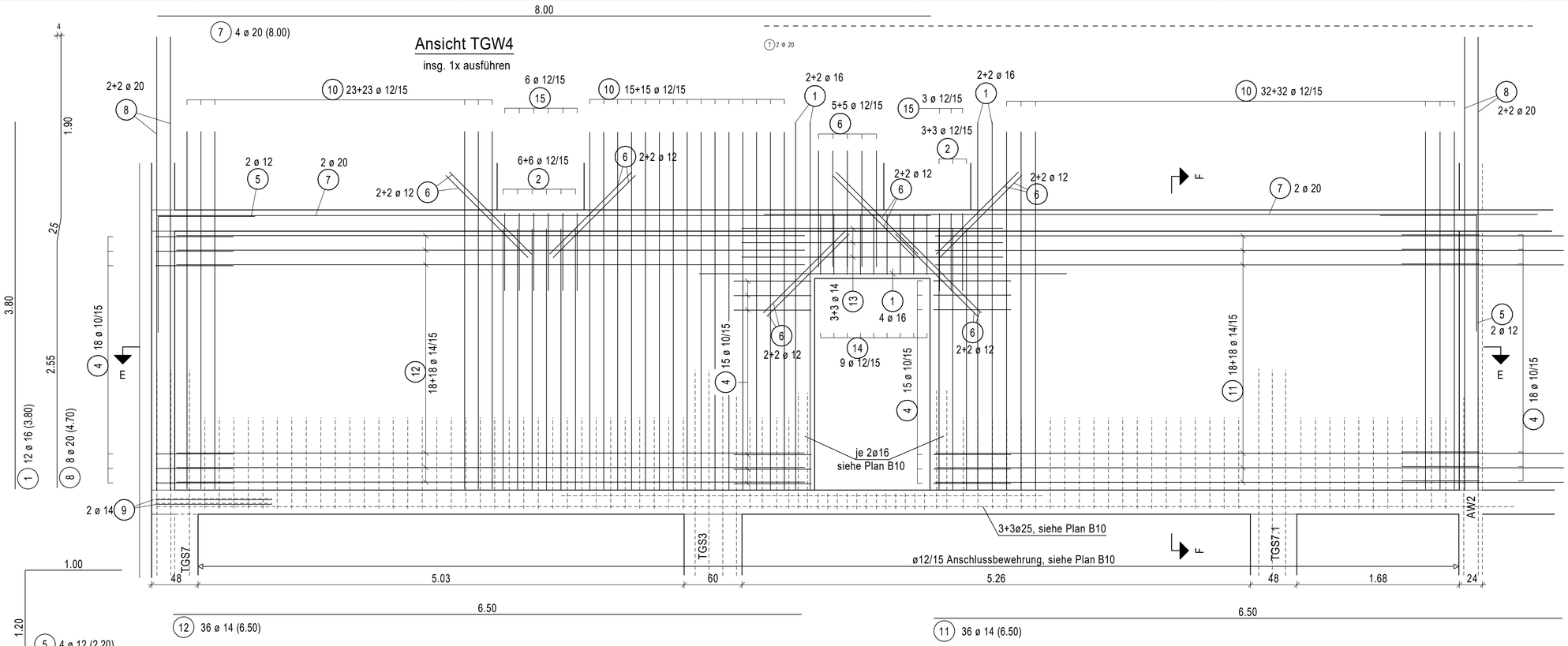

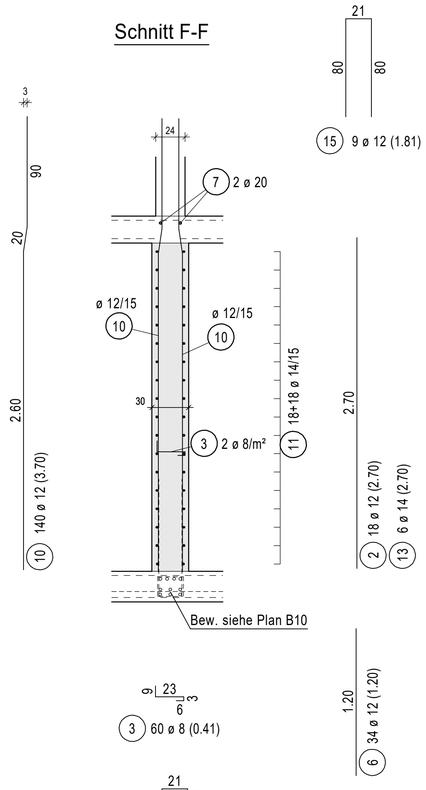

B12a-14500

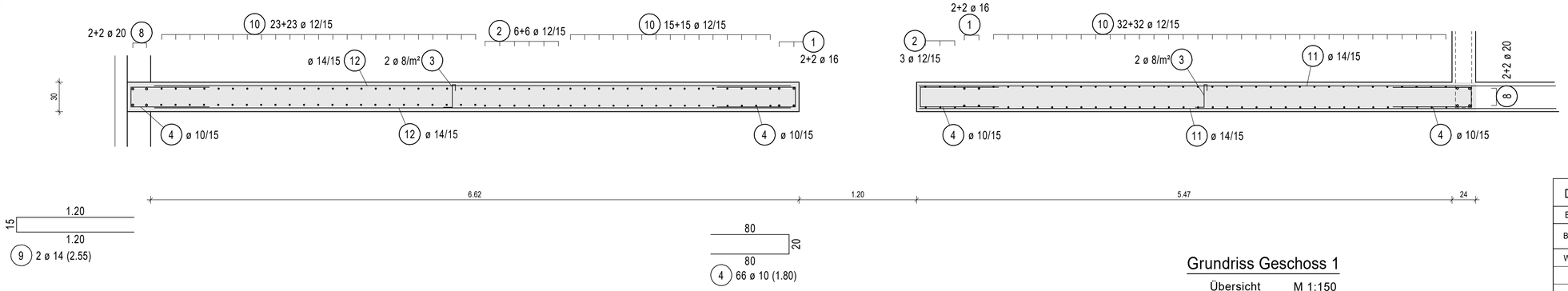

Beachte Plan B5 + B10

Der Statiker ist mindestens 24 Stunden vor dem Betonieren zu verständigen!

Betonstahl: BSt 500/550 S,M

BAUTEILE	FESTIGKEITSKLASSE	EXPOSITIONS- bzw. FEUCHTIGKEITSKLASSE	BETONDECKUNG	LAGE
Wände	C30/37	XC1, W0	cv [cm] = 2,5	allseits

Alle Maße auf diesem Plan sind von der ausführenden Firma zu prüfen!

Unstimmigkeiten der Pläne sind der Bauleitung vor Beginn der Arbeiten mitzuteilen!

Fehlende Maße sind dem Werkplan zu entnehmen!

Allgemeine Bewehrungsregeln nach DIN EN 1992-1-1/NA

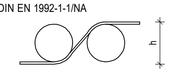

Die Abbiegungen sind von außen nach außen zu messen!

ÄNDERUNGEN:	INDEX	DATUM	GEZ.	ÄNDERUNG	GEPRÜFT
	c				
	b				
	a	03.02.	Erk	Prüffreigabe ergänzt	

RUNDSTAHL-STÜCKLISTE BSt 500 S

POS.	STÜCK	ø (mm)	SCHNITTLÄNGE (m)	GEWICHT (kg)	GESAMTLÄNGE (m)
1	12	16	3,800	6,004	45,600
2	18	12	2,700	2,398	48,600
3	60	8	0,410	0,162	24,600
4	66	10	1,800	1,111	118,800
5	4	12	2,200	1,954	8,800
6	34	12	1,200	1,066	40,800
7	4	20	8,000	19,760	32,000
8	8	20	4,700	11,609	37,600
9	2	14	2,550	3,085	5,100
10	140	12	3,700	3,286	518,000
11	36	14	6,500	7,865	234,000
12	36	14	6,500	7,865	234,000
13	6	14	2,700	3,267	16,200
14	9	12	1,920	1,705	17,280
15	9	12	1,810	1,607	16,290

GESAMTMENGE (BETONSTAHL BSt 500 S)

(mm)	(kg/m)	(m)	(kg)
10	0,617	118,800	73,300
12	0,888	649,770	576,996
14	1,210	489,300	592,053
16	1,580	45,600	72,048
20	2,470	69,600	171,912
8	0,395	24,600	9,717
GESAMTGEWICHT			1.496,026

Grundriss Geschoss 1

Übersicht M 1:150

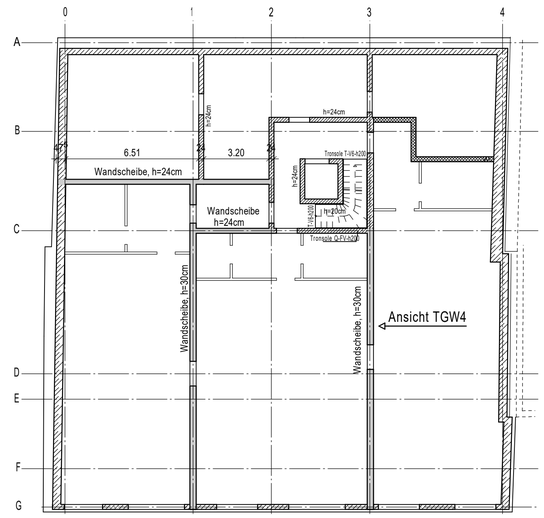

BAUVORHABEN: Abbruch und Neubau Wohn-und Geschäftshaus, Flur Nr. 193/4, 193/5 Maximilianstr.19/21, 83278 Traunstein

DATUM: 12.01.2016

GEZ. P. Erk

BAUHERR:

GEPRÜFT: D. Engler

BAUTEIL: Wandscheibe im 1.Geschoss Pos. TGW4

MASZSTAB: 1:25 1:50

BEWEHRUNGSPLAN

PLAN NR.: B12a-14500

klaus mairhofer
Ingenieurbüro für Baustatik und Bauphysik

Dipl. Ing. (FH) Klaus Mairhofer
Aubergstraße 39
83352 Altenmarkt
Tel. 08621/979018 Fax 979019

841 x 594
-isb cad-