403 Stb.-Unterzug

1 x ausführen M 1:25

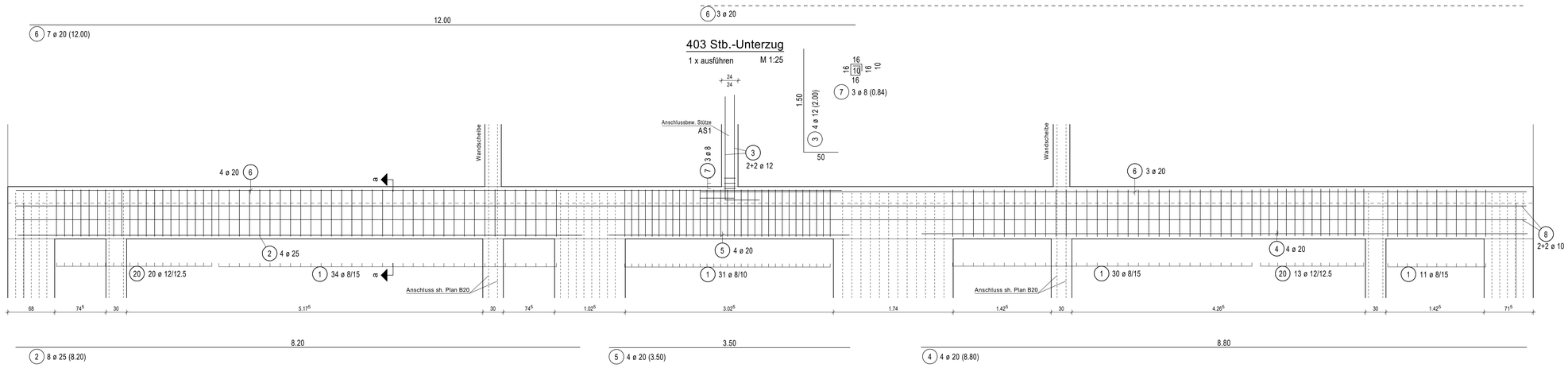

Schnitt a-a

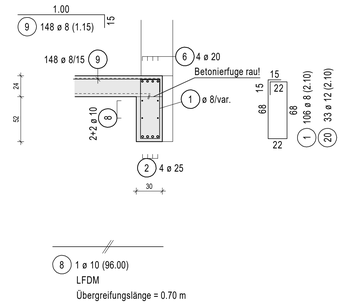

402 Stb.-Unterzug

1 x ausführen M 1:25

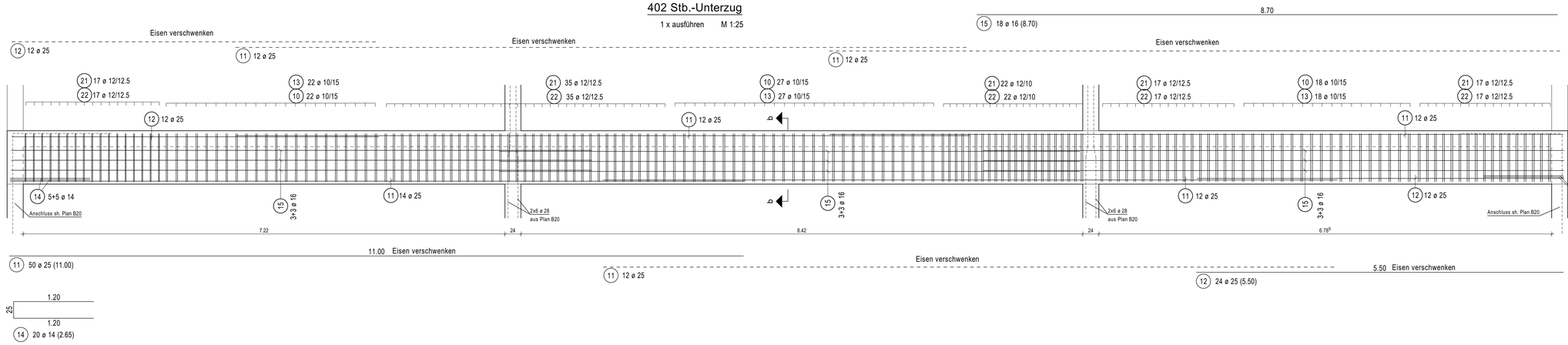

Schnitt b-b

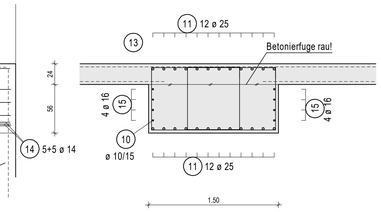

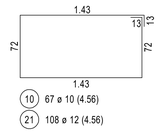

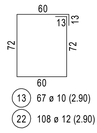

Deckenverstärkung

1 x ausführen M 1:25

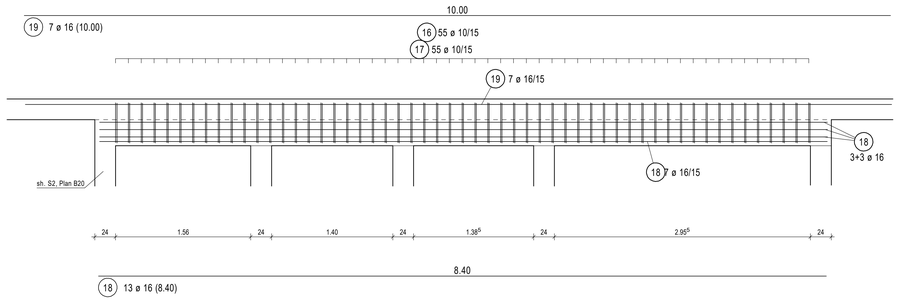

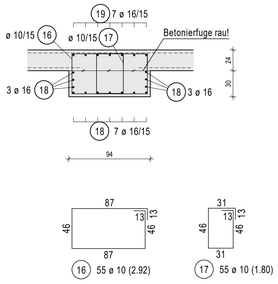

Übersicht Geschoss 4 M 1:100

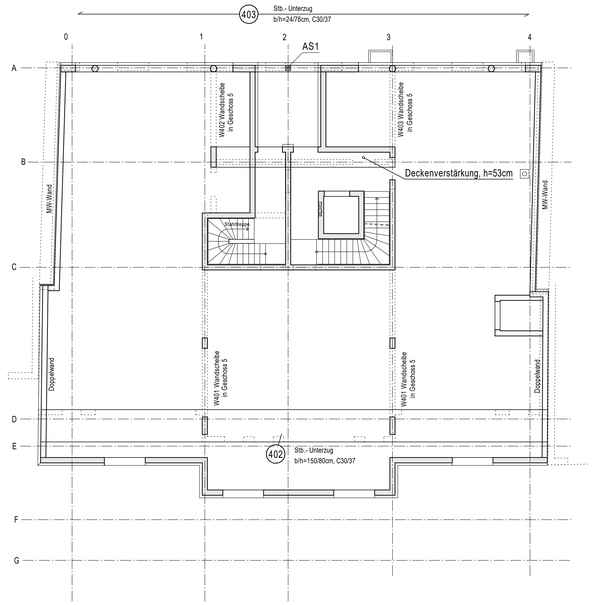

B21a-14500

RUNDSTAHL-STÜCKLISTE BSt 500 S

POS.	STÜCK	ø (mm)	SCHNITTLÄNGE (m)	GEWICHT (kg)	GESAMTLÄNGE (m)
1	106	8	2,100	0,830	222,600
2	8	25	8,200	31,570	65,600
3	4	12	2,000	1,776	8,000
4	4	20	8,800	21,736	35,200
5	4	20	3,500	8,645	14,000
6	7	20	12,000	29,640	84,000
7	3	8	0,840	0,332	2,520
8	1	10	96,000*	59,232	96,000
9	148	8	1,150	0,454	170,200
10	67	10	4,560	2,814	305,520
11	50	25	11,000	42,350	550,000
12	24	25	5,500	21,175	132,000
13	67	10	2,900	1,789	194,300
14	20	14	2,650	3,207	53,000
15	18	16	8,700	13,746	156,600
16	55	10	2,920	1,802	160,600
17	55	10	1,800	1,111	99,000
18	13	16	8,400	13,272	109,200
19	7	16	10,000	15,800	70,000
20	33	12	2,100	1,865	69,300
21	108	12	4,560	4,049	492,480
22	108	12	2,900	2,575	313,200

GESAMTMENGE (BETONSTAHL BSt 500 S)

(mm)	(kg/m)	(m)	(kg)
10	0,617	855,420	527,794
12	0,888	882,980	784,086
14	1,210	53,000	64,130
16	1,580	335,800	530,564
20	2,470	133,200	329,004
25	3,850	747,600	2.878,260
8	0,395	395,320	156,151
GESAMTGEWICHT			5.269,989

* laufende Meter

Der Statiker ist mindestens 24 Stunden vor dem Betonieren zu verständigen!

Betonstahl: BSt 500/550 S,M

BAUTEILE	FESTIGKEITSKLASSE	EXPOSITIONS- bzw. FEUCHTIGKEITSKLASSE	BETONDECKUNG	LAGE
Unterzüge	C30/37	XC1, W0	cv [cm] = 2,5	allseits

Alle Maße auf diesem Plan sind von der ausführenden Firma zu prüfen!
Unstimmigkeiten der Pläne sind der Bauleitung vor Beginn der Arbeiten mitzuteilen!
Fehlende Maße sind dem Werkplan zu entnehmen!

Allgemeine Bewehrungsregeln nach DIN EN 1992-1-1/NA

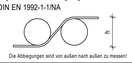

Die Abbiegungen sind von außen nach außen zu messen!

ÄNDERUNGEN:

INDEX	DATUM	GEZ.	ÄNDERUNG	GEPRÜFT
c				
b				
a	15.04.16	Be	Übernahme Prüfeintragungen vom 15.04.16	

BAUVORHABEN: Abbruch und Neubau Wohn-und Geschäftshaus, Flur Nr. 193/4, 193/5 Maximilianstr.19/21, 83278 Traunstein

DATUM: 11.04.2016

BAUHERR:

GEZ: S. Berger / Erk

GEPRÜFT: D. Engler

BAUTEIL: Unterzüge (Pos. 402 + 403) Deckenverstärkung Geschoss 4

MASZSTAB: 1:25 1:100

BEWEHRUNGSPLAN

PLAN NR.: B21a-14500

klaus mairhofer
Ingenieurbüro für Baustatik und Bauphysik

Dipl. Ing. (FH) Klaus Mairhofer
Aubergstraße 39
83352 Altenmarkt
Tel. 08621/979018 Fax 979019

1189 x 841
aus cad-